第70回　県民体育大会バレーボール競技　高校の部　女子組合せ
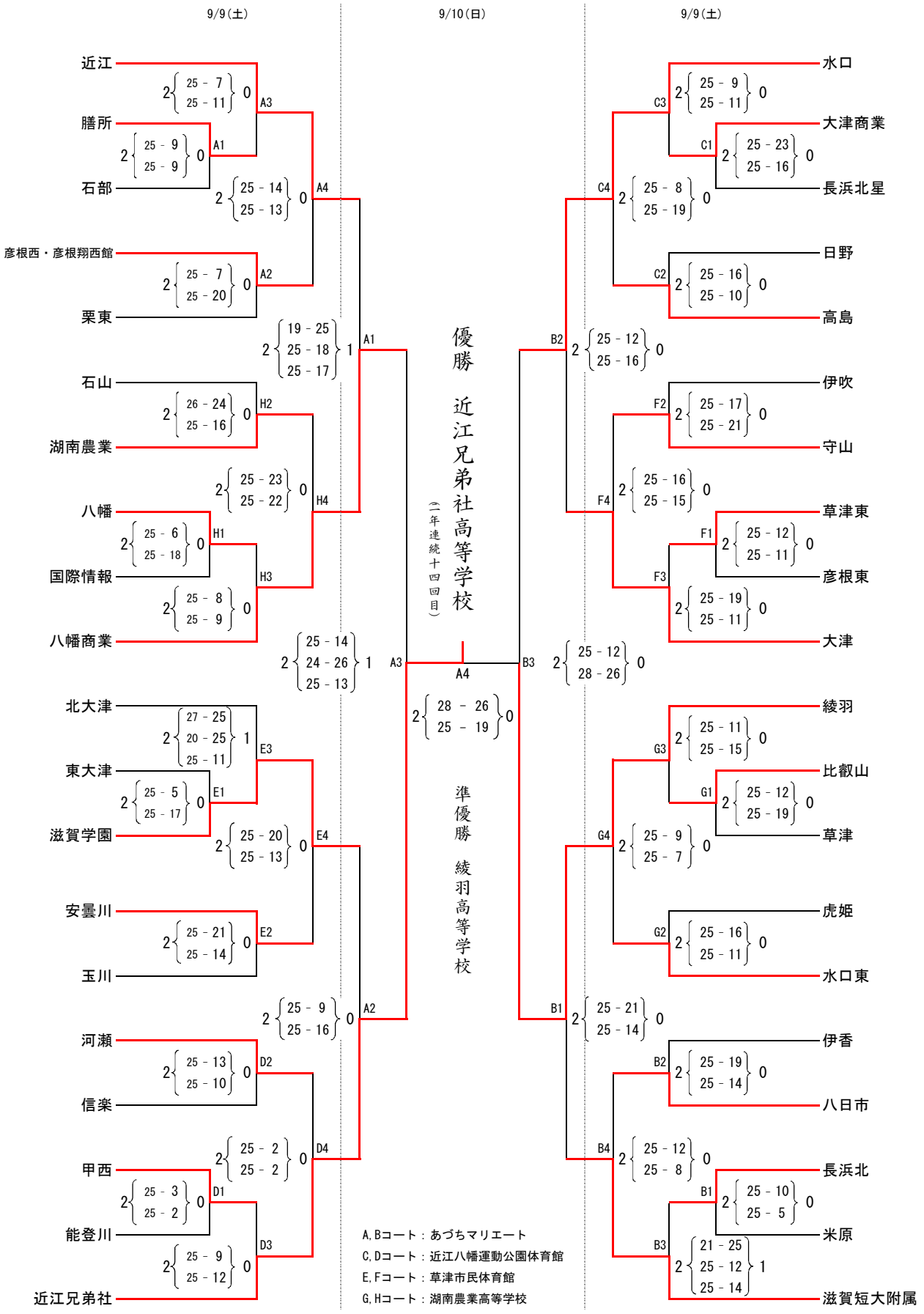
女子