平成30年度　滋賀県高等学校バレーボール　新人大会
兼　第９回アミンチュてれびＢＢＣ杯争奪滋賀県小中高バレーボール大会（決勝戦のみ）　女子結果
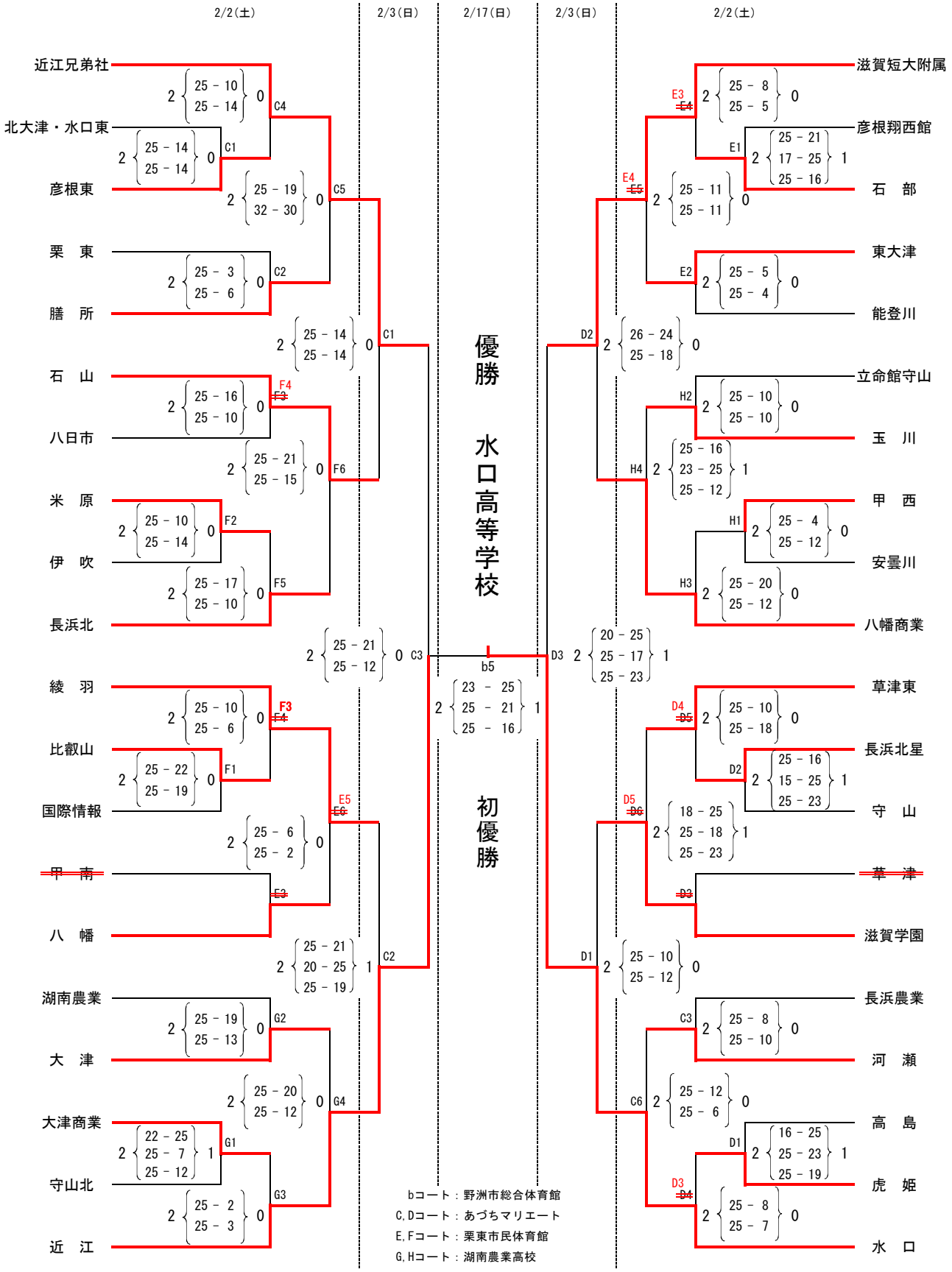
女子